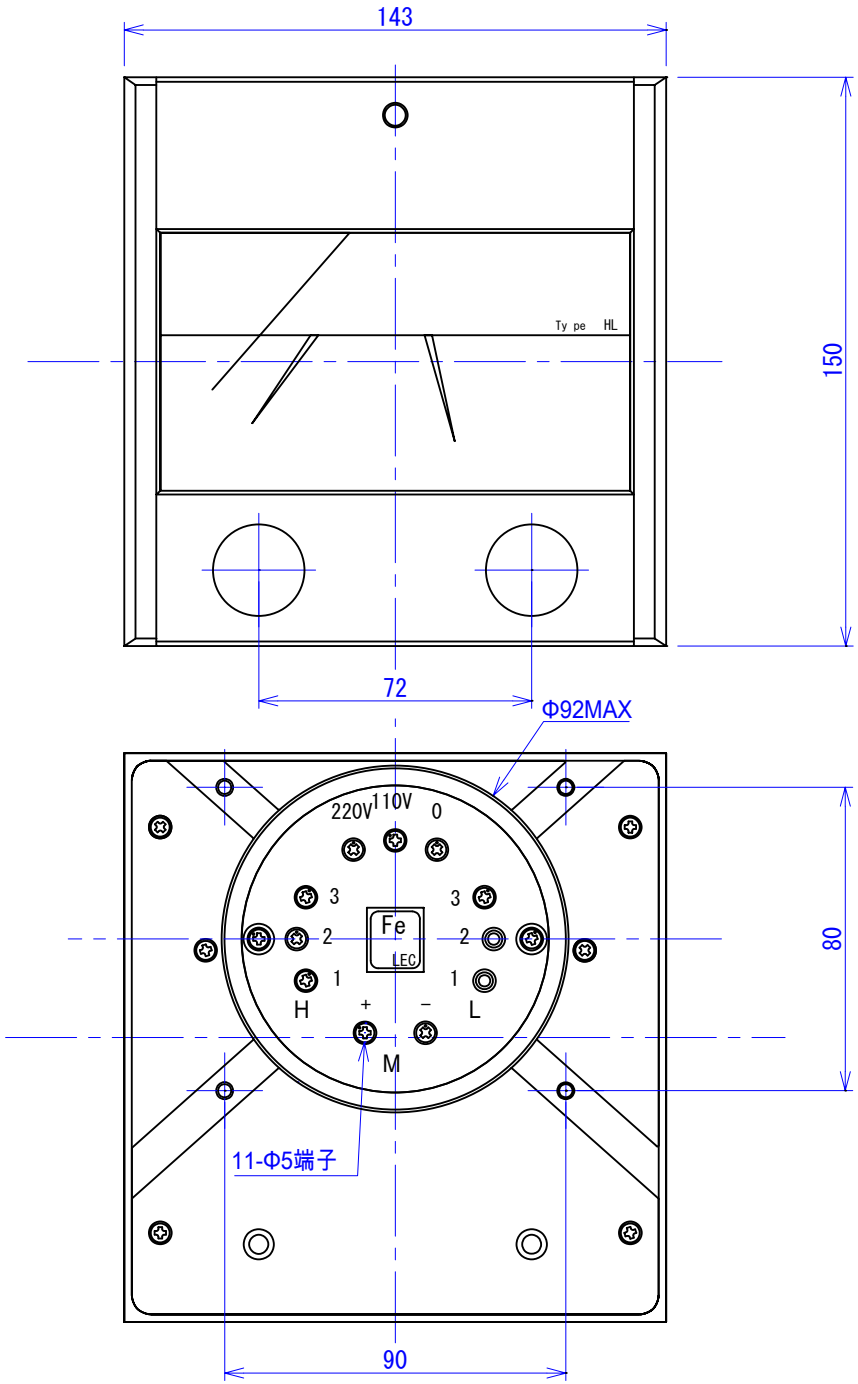

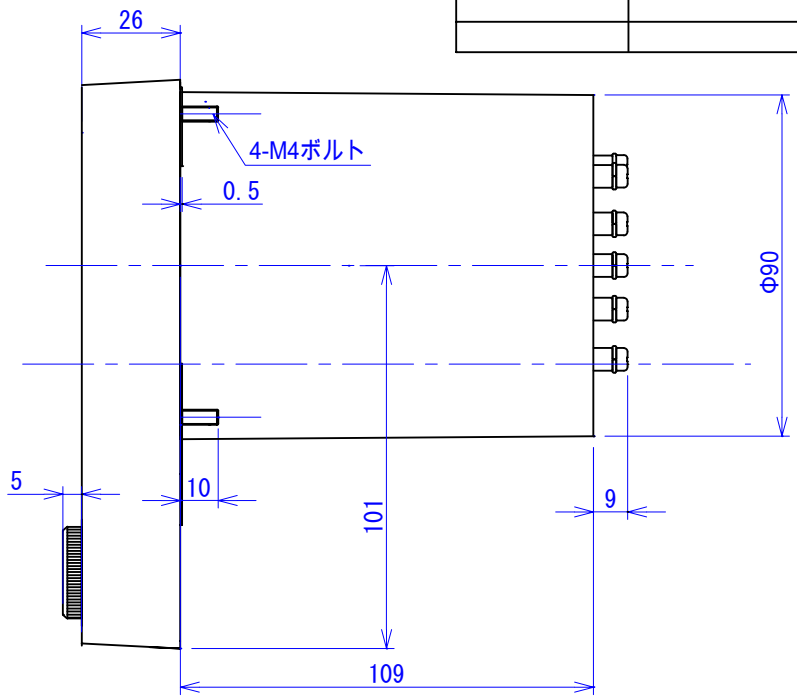

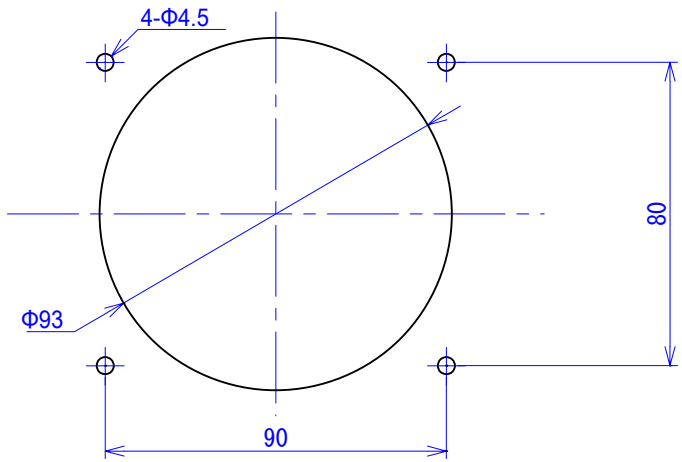

パネル加工図

尺度	1/1	製図	設計	検図	分　類	MK-150
					品　名	MK150HLメーターリレー
公差	±0.5	発行	01.10.25		図　番	
レ　ッ　ク　株　式　会　社						