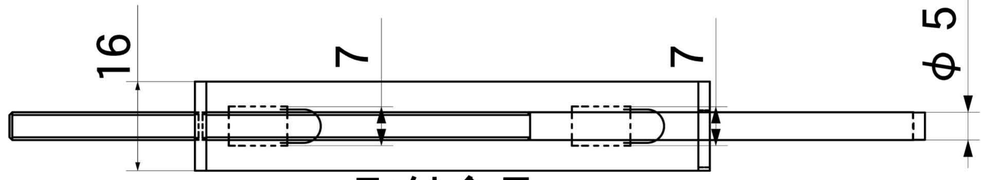

取付金具

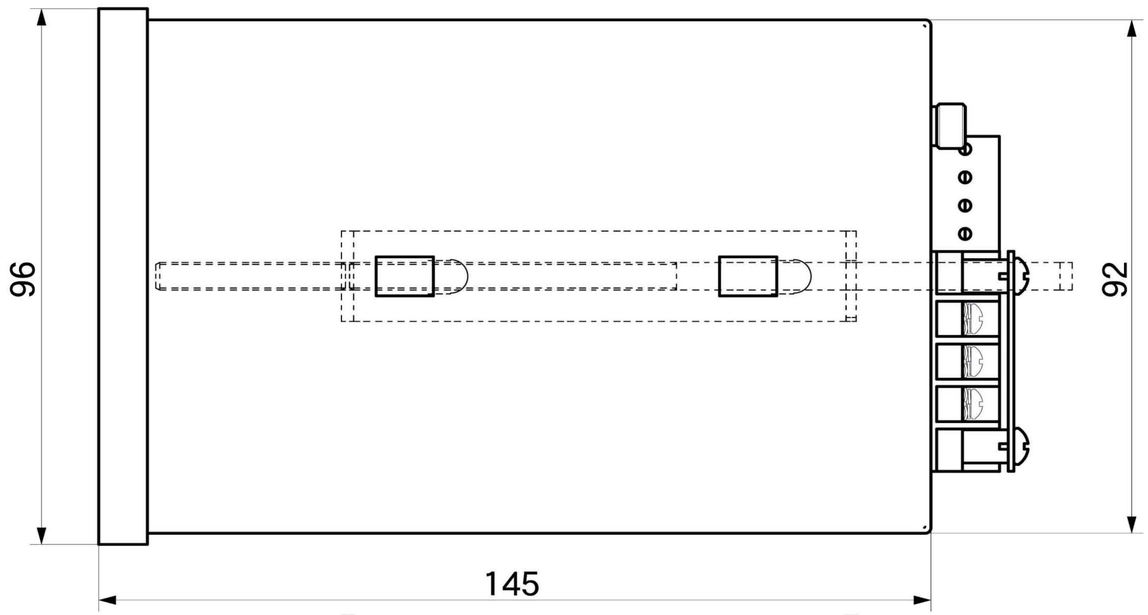

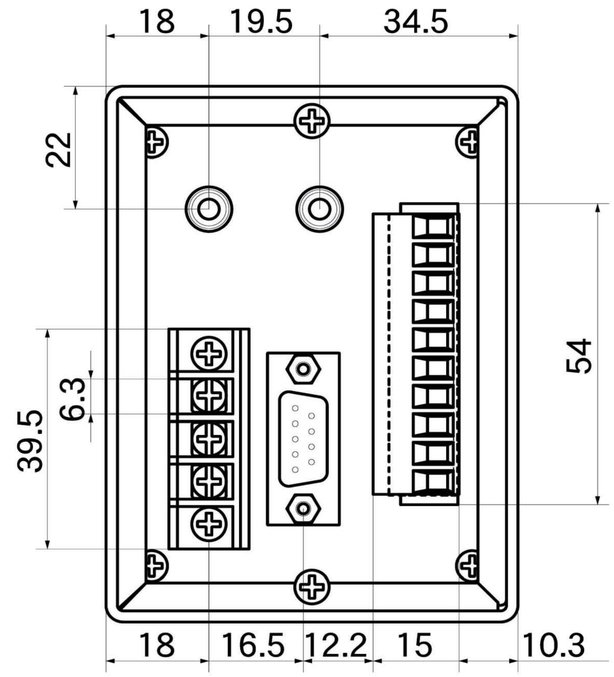

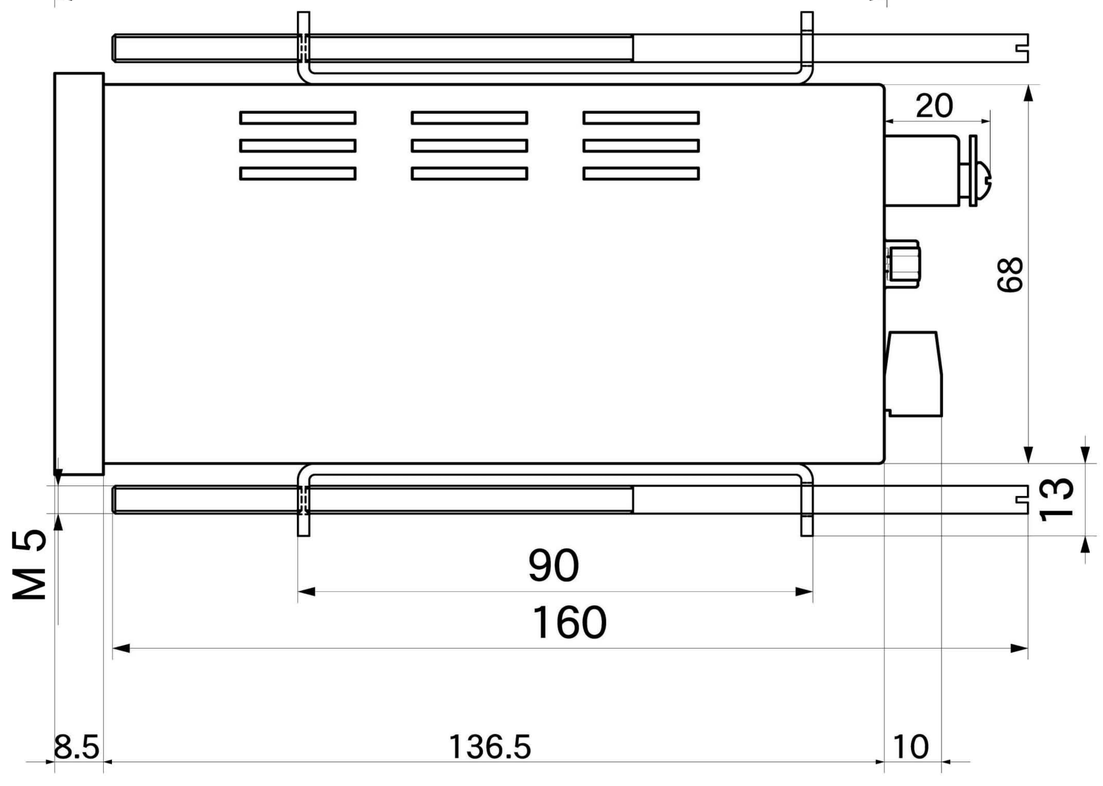

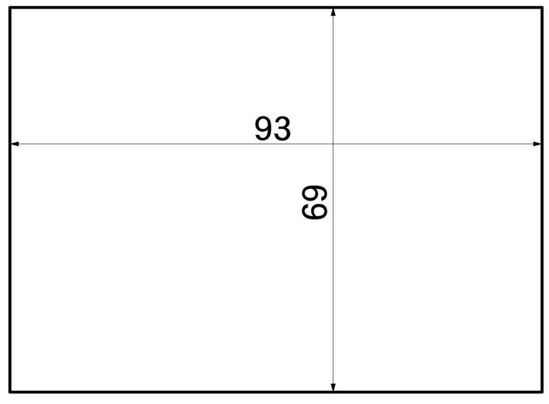

パネルカット寸法

L−2000外観図